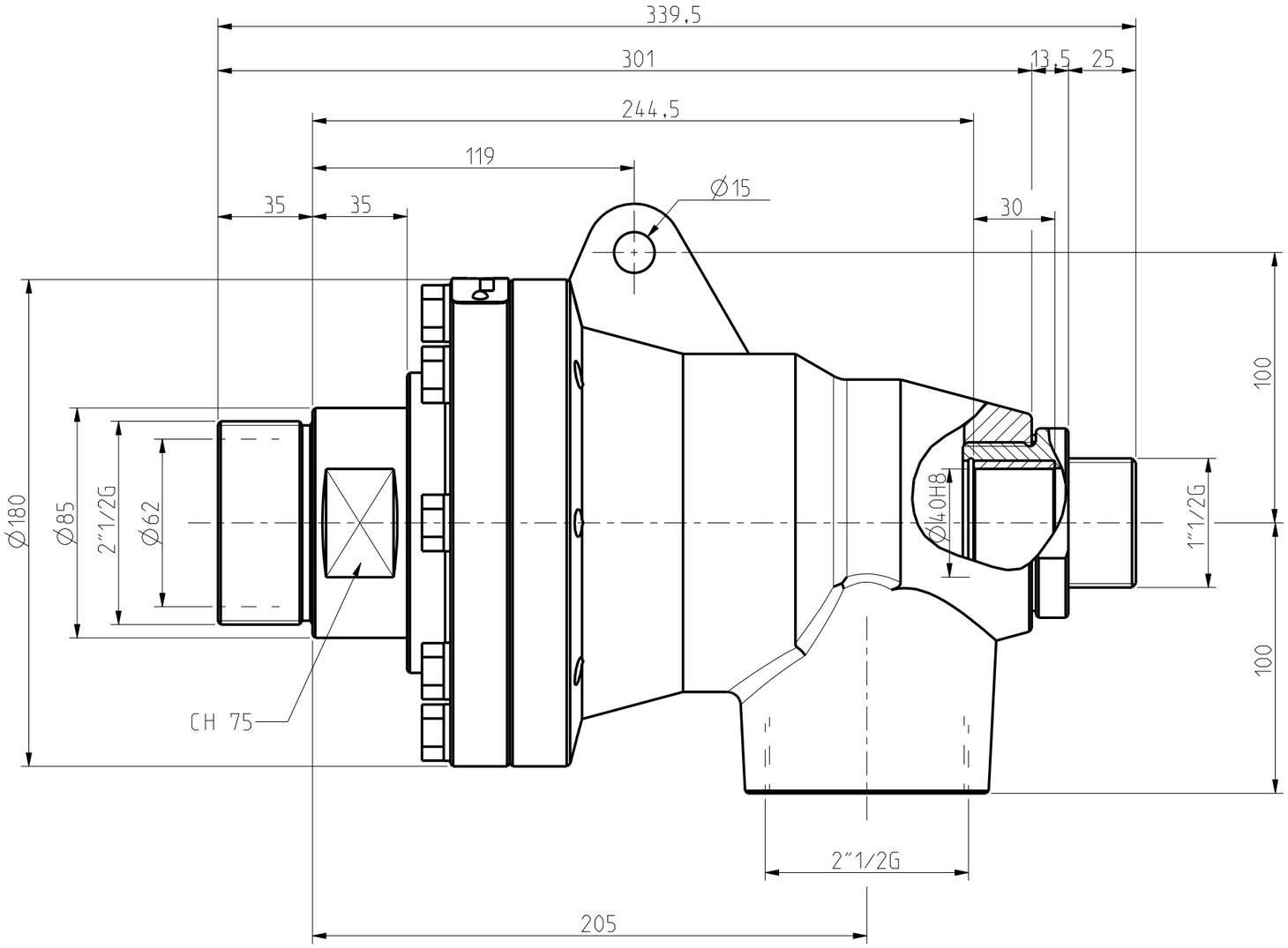

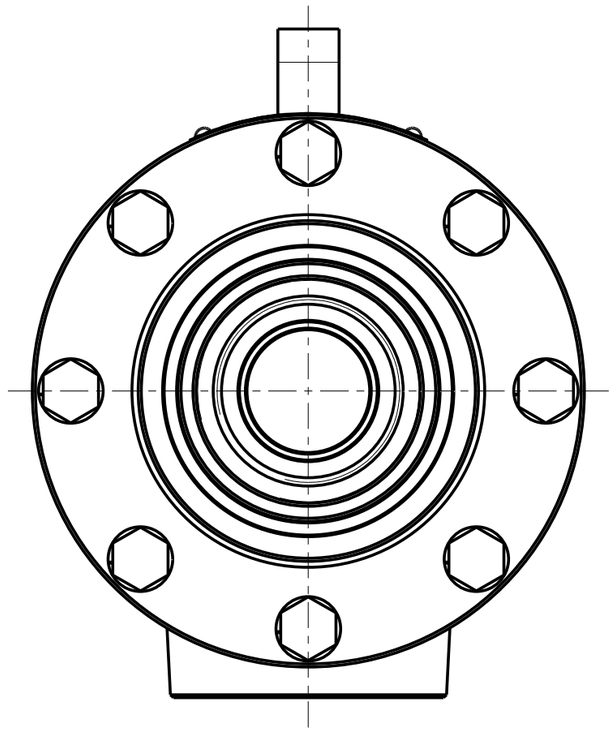

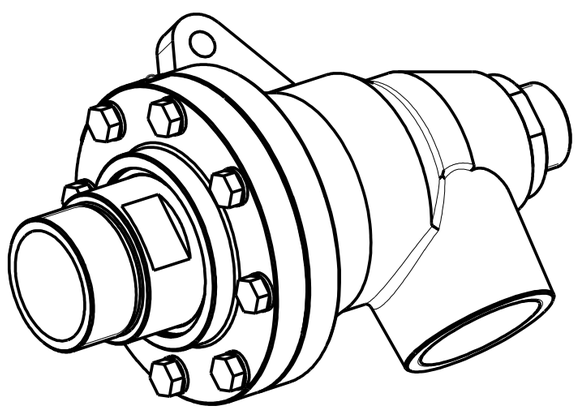

	TARGHETTA
	A128-B
	HTP 65-SR
p	STEAM 24 bar - OIL 12 bar
T	STEAM 220 °C - OIL 350 °C
N	500 RPM

5				quantità	RUGOSITA' µm
4					Ra = 0.2
3				smussi non quotati 0.3 mm	Ra = 0.8
2					Ra = 3.2
1				trattamento	Ra = 12
	descrizione modifica	data	firma		Grezzo

materiale	componente: ASSIEME-HTP-65-SR	modello: HTP 65-SR
data: 21-10-09 / firma	TOLLERANZA GENERALE DI LAVORAZIONE GRADO DI PRECISIONE UNI 5307 ☐ Grossolano ☐ Medio ☐ Preciso	scala: 1,000
TURIAN Castellanza	descrizione: Giunto 2"1/2 G	
	N° disegno: A128-B	