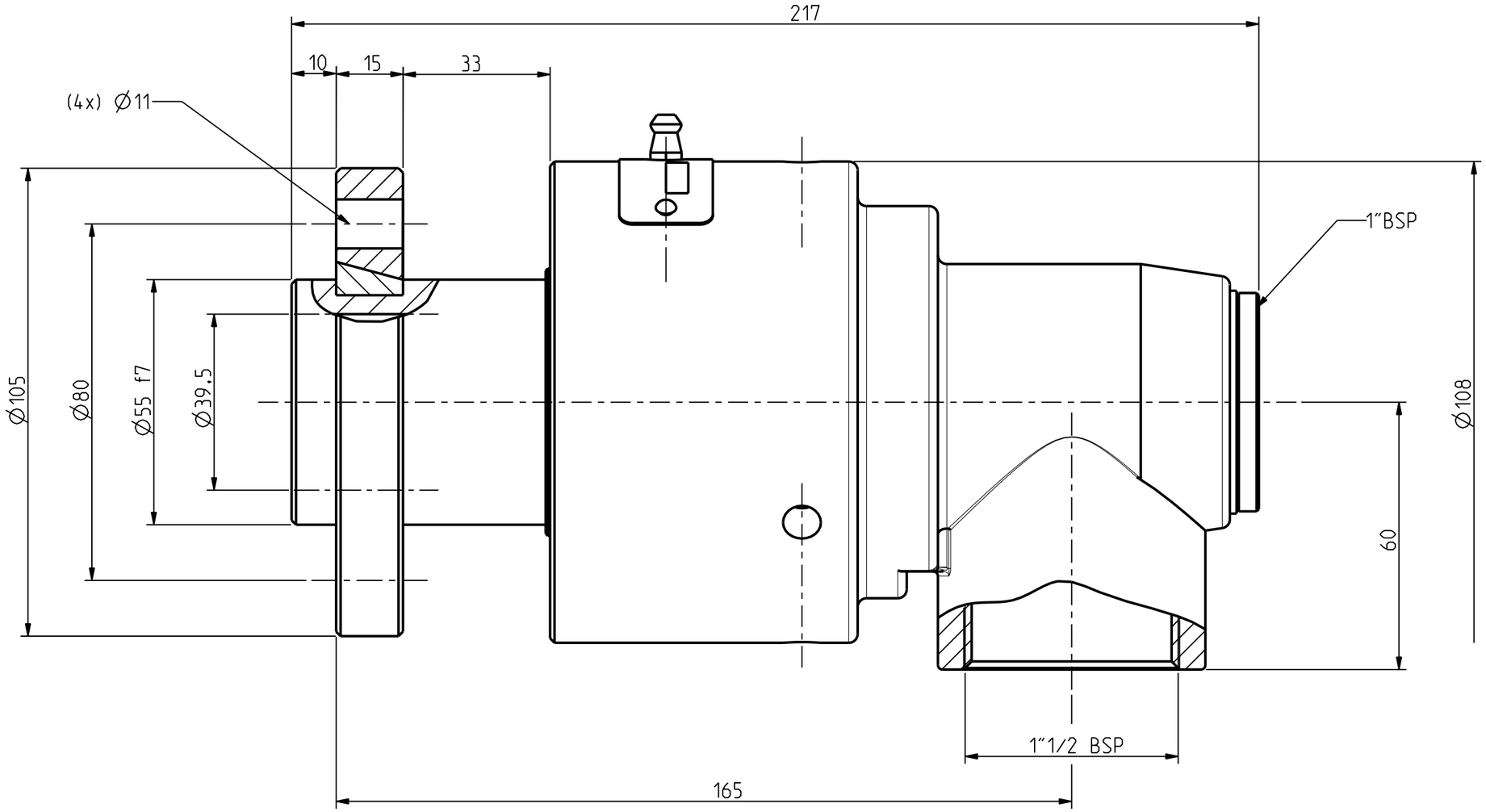

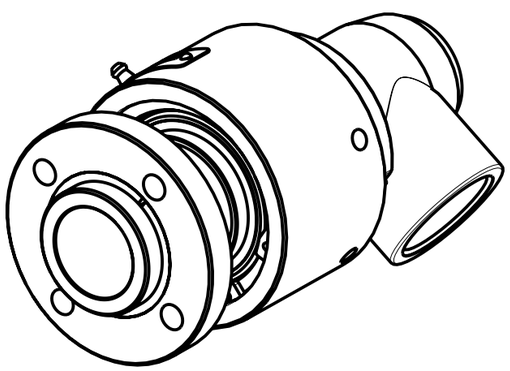

	TARGHETTA
	AIR 16 bar
	GRF 40
p	40 bar
T	170 °C
N	2500 RPM

GRF 40

5				quantità
4				
3				smussi non quotati 0,3 mm
2				
1				trattamento
	descrizione modifica	data	firma	

RUGOSITA' µm
Ra = 0.2
Ra = 0.8
Ra = 3.2
Ra = 12
Grezzo

materiale	componente GRF40_ASSIEME	modello GRF 40
data 15-03-04 / firma	TOLLERANZA GENERALE DI LAVORAZIONE GRADO DI PRECISIONE UNI 5307 ☐ Grossolano ☐ Medio ☐ Preciso	scala 1,000
TURIAN Castellanza	descrizione GIUNTO ROT. 1" 1/2 Flang.	
	N° disegno 7729	