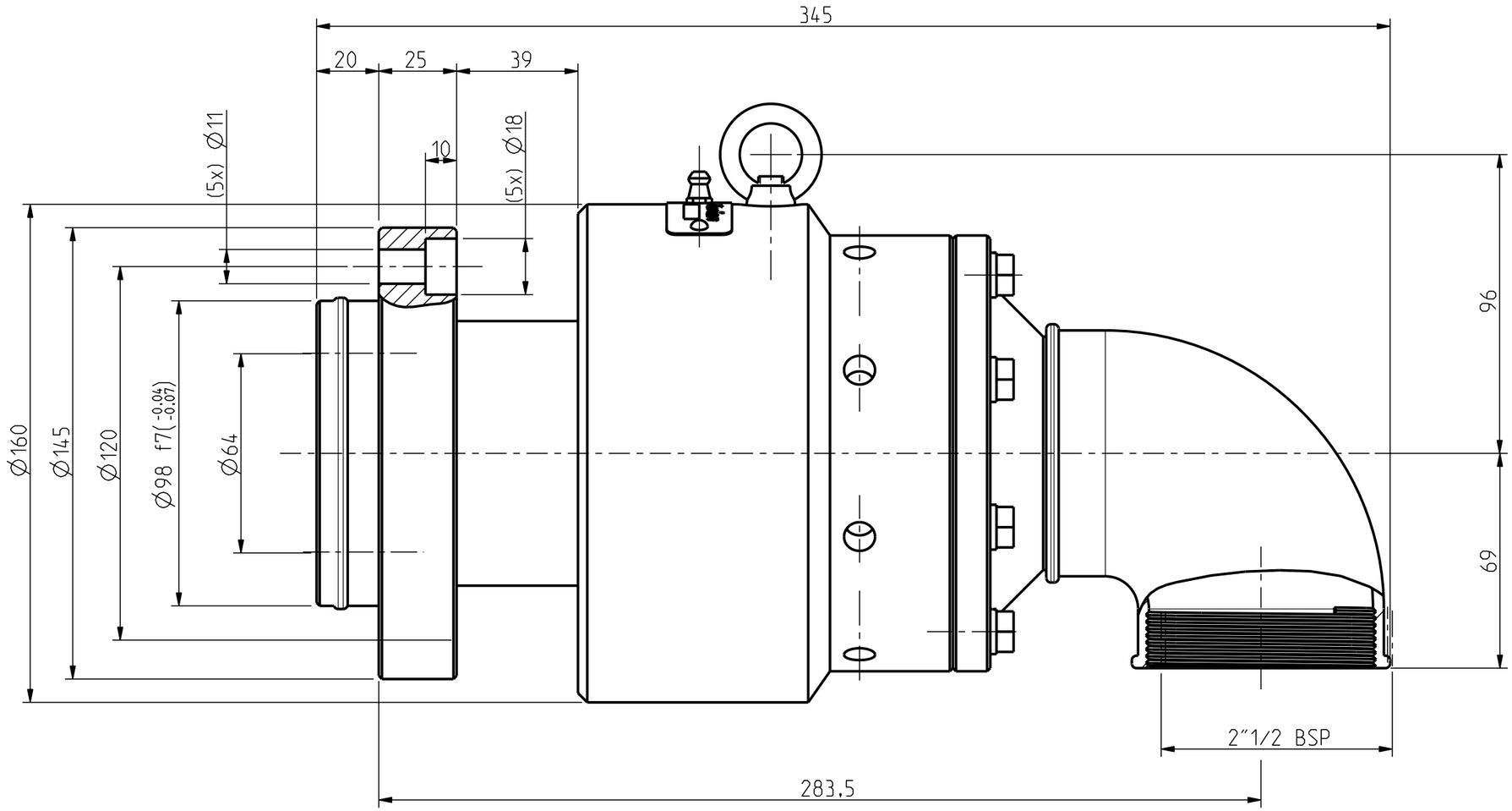

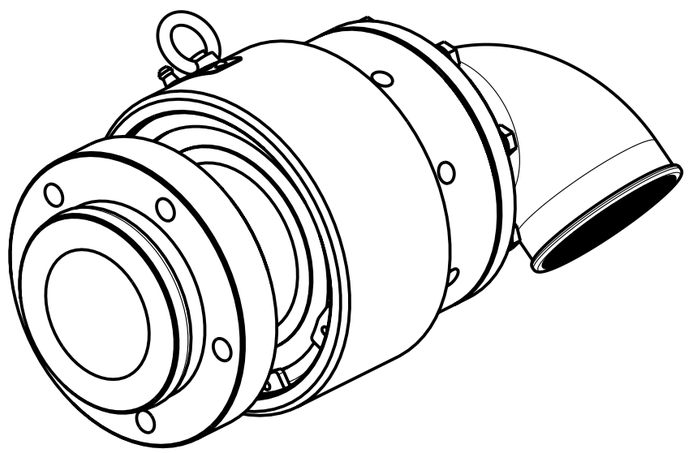

	TARGHETTA
	AIR 16 bar
	GRF 65 DB
p	16 bar
T	170 °C
N	1000 RPM

GRF 65-DB

5				quantità	RUGOSITA' µm
4					Ra = 0.2
3				smussi non quotati 0.3 mm	Ra = 0.8
2					Ra = 3.2
1				trattamento	Ra = 12
	descrizione modifica	data	firma		Grezzo

materiale	componente GRF-65-DB_FLANG	modello GRF 65-DB	
data 26-10-07	firma	TOLLERANZA GENERALE DI LAVORAZIONE GRADO DI PRECISIONE UNI 5307 ☐ Grossolano ☐ Medio ☐ Preciso	scala 1,000
TURIAN Castellanza	descrizione GIUNTO 2" 1/2		
	N° disegno 9295-A		