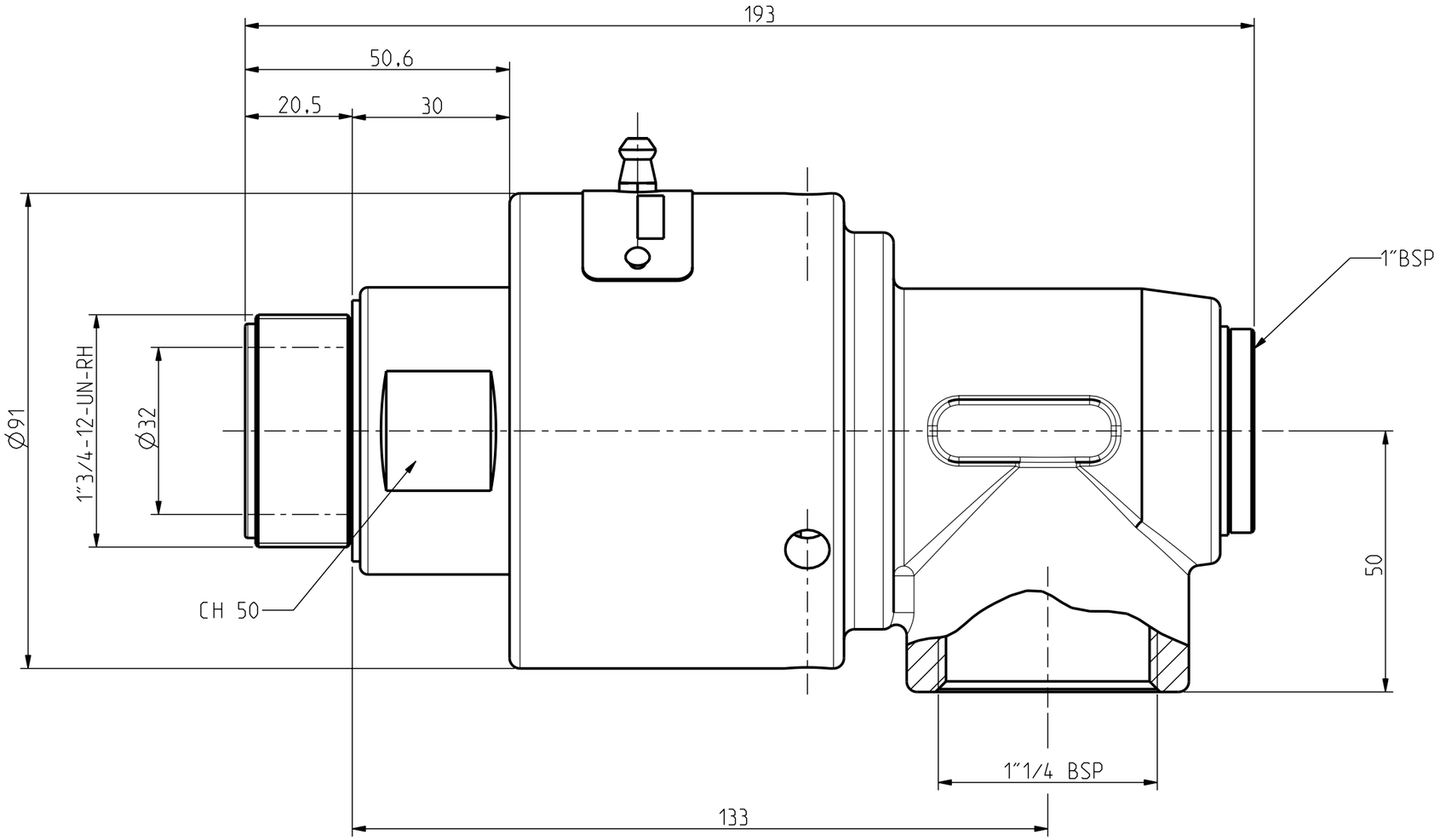

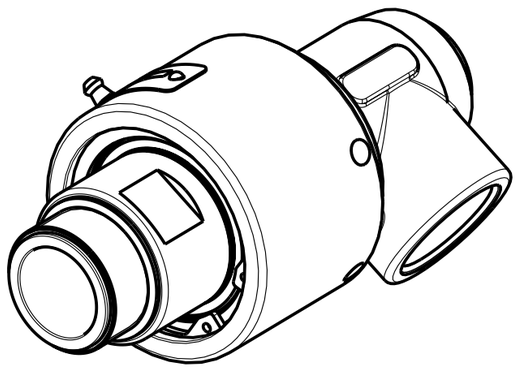

	TARGHETTA
	B518-A
	GR 32-200-RH
p	40 bar
T	170 °C
N	2500 RPM

5				quantità
4				
3				smussi non quotati 0.3 mm
2				
1				trattamento
	descrizione modifica	data	firma	

RUGOSITA' µm
Ra = 0.2
Ra = 0.8
Ra = 3.2
Ra = 12
Grezzo

materiale	componente GR_32_100_ASSIEME	modello GR 32-200
data 08-04-13 / firma	TOLLERANZA GENERALE DI LAVORAZIONE GRADO DI PRECISIONE UNI 5307 ☐ Grossolano ☐ Medio ☐ Preciso	scala 1,000

TURIAN
Castellanza

descrizione
GIUNTO ROTANTE 1"1/4 G

N° disegno B518 A