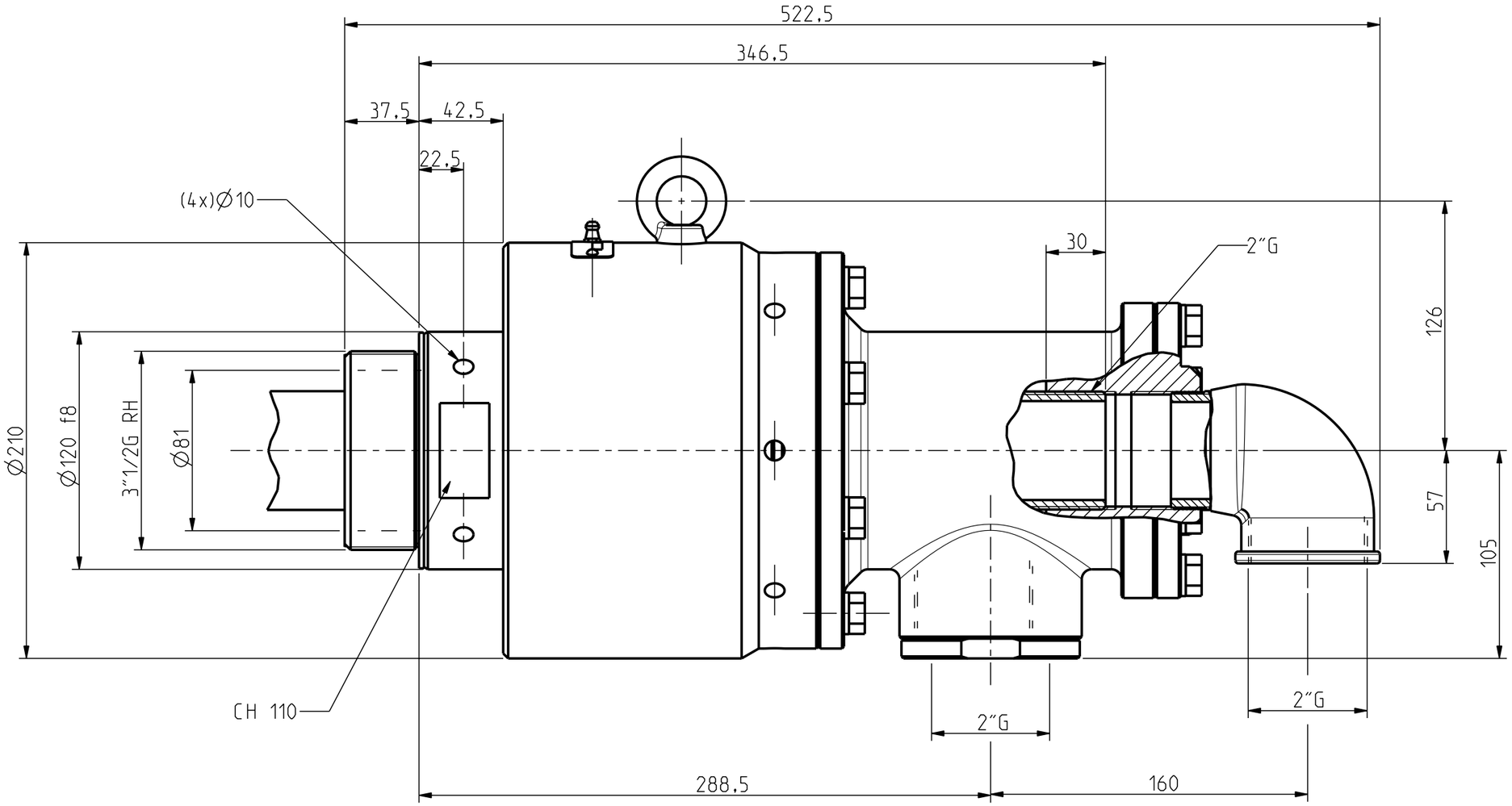

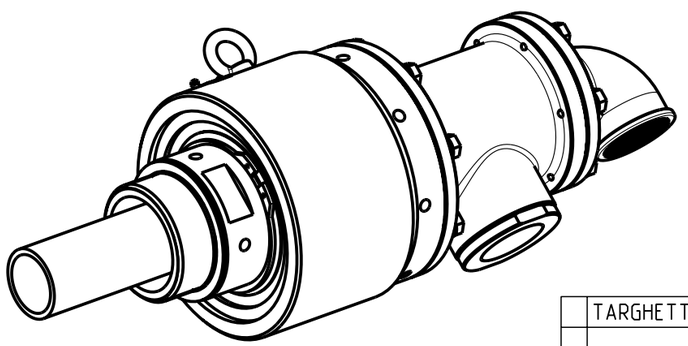

	TARGHETTA
	GR 90 F-RH
p	16 bar
T	170 °C
N	1000 RPM

5				quantità
4				
3				smussi non quotati 0.3 mm
2				
1	Modif.	20-04-10		trattamento
	descrizione modifica	data	firma	

RUGOSITA' µm
Ra = 0.2
Ra = 0.8
Ra = 3.2
Ra = 12
Grezzo

materiale	componente GR_90_F	modello GR 90 F
data 16-11-05 / firma	TOLLERANZA GENERALE DI LAVORAZIONE GRADO DI PRECISIONE UNI 5307 ☐ Grossolano ☐ Medio ☐ Preciso	scala 1,000
TURIAN Castellanza	descrizione GIUNTO 3"1/2 G	
	N° disegno 8497-A	