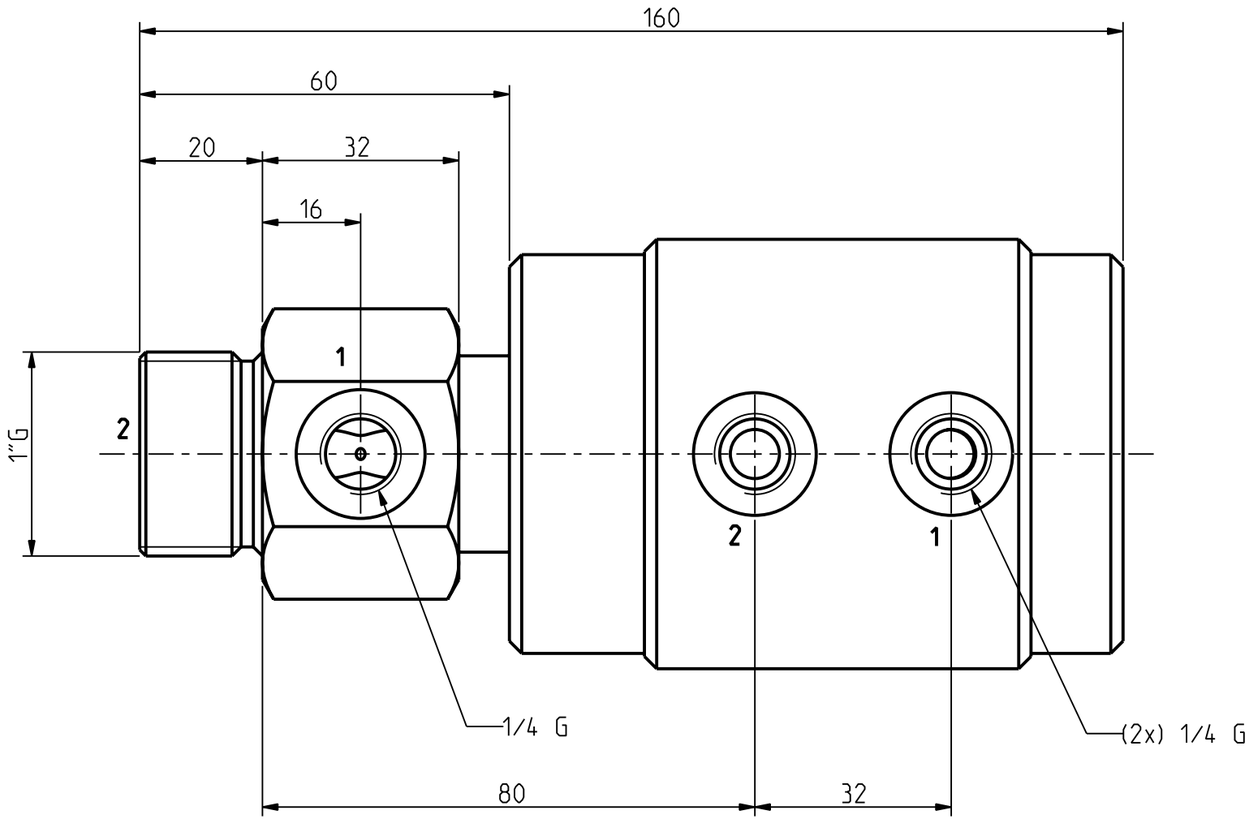

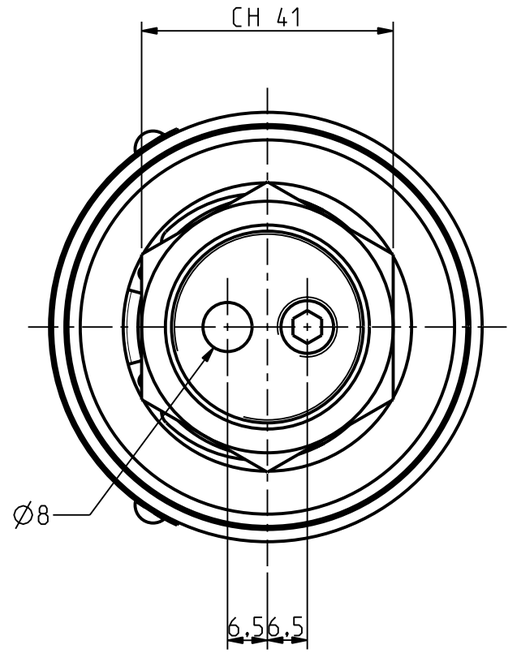

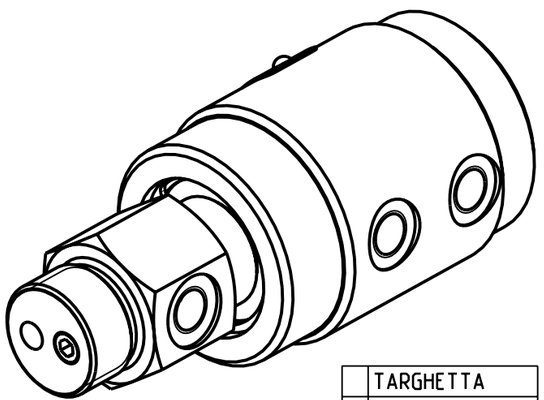

	TARGHETTA
	AIR 16 bar
	GR-34-2U/SP
p	250 bar
T	85 °C
N	250 RPM

EVITARE L'IMPIEGO DELLA MASSIMA PRESSIONE CON LA MASSIMA VELOCITA'

5				quantità
4				
3				smussi non quotati 0.3 mm
2				
1				trattamento
	descrizione modifica	data	firma	

RUGOSITA' µm
Ra = 0.2
Ra = 0.8
Ra = 3.2
Ra = 12
Grezzo

materiale	componente GH_34_2U_SP	modello GR-34-2U/SP
data 14-07-05 / firma	TOLLERANZA GENERALE DI LAVORAZIONE GRADO DI PRECISIONE UNI 5307 ☐ Grossolano ☐ Medio ☐ Preciso	scala 1,000
TURIAN Castellanza	descrizione Giunto Rot.2 vie Rot=1"G	
	N° disegno 5848-B	